查询2SC1684供应商 捷多邦，专业PCB打样工厂，24小时加急出货

2SC1684, 2SC1685

シリコン NPN エピタキシアルプレーナ形／Si NPN Epitaxial Planar

一般増幅用／General Amplifier

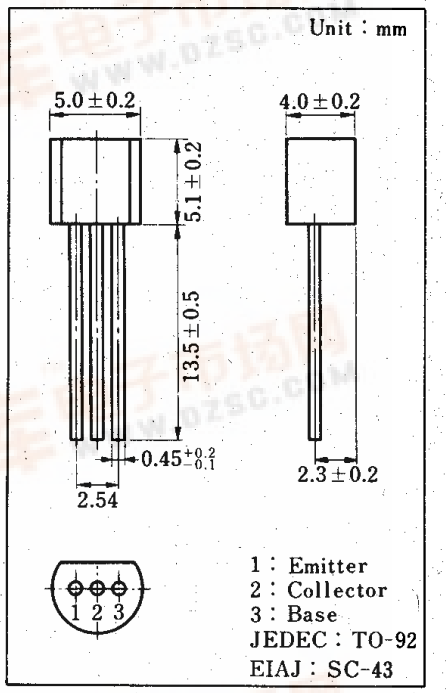

■ 特　徴／Features

- 直流電流増幅率 h_{FE} が高い。／High h_{FE}
- コレクタ・エミッタ飽和電圧 $V_{CE(sat)}$ が低い。／Low $V_{CE(sat)}$

■ 絶対最大定格／Absolute Maximum Ratings (Ta=25 ℃)

Item		Symbol	Value	Unit
コレクタ・ベース電圧	2SC1684	V_{CBO}	30	V
	2SC1685		60	
コレクタ・エミッタ電圧	2SC1684	V_{CEO}	25	V
	2SC1685		50	
エミッタ・ベース電圧		V_{EBO}	7	V
せん頭コレクタ電流		I_{CP}	200	mA
コレクタ電流		I_C	100	mA
コレクタ損失		P_C	400	mW
接合部温度		T_j	150	℃
保存温度		T_{stg}	−55～+150	℃

■ 電気的特性／Electrical Characteristics (Ta=25 ℃)

Item		Symbol	Condition	min.	typ.	max.	Unit
コレクタしゃ断電流		I_{CBO}	$V_{CB}=10$ V, $I_E=0$			1	μA
		I_{CEO}	$V_{CE}=10$ V, $I_B=0$			100	μA
コレクタ・ベース電圧	2SC1684	V_{CBO}	$I_C=10$ μA, $I_E=0$	30			V
	2SC1685			60			
コレクタ・エミッタ電圧	2SC1684	V_{CEO}	$I_C=2$ mA, $I_B=0$	25			V
	2SC1685			50			
エミッタ・ベース電圧		V_{EBO}	$I_E=10$ μA, $I_C=0$	7			V
直流電流増幅率		h_{FE1}*	$V_{CE}=10$ V, $I_C=2$ mA	160		460	
		h_{FE2}	$V_{CE}=2$ V, $I_C=100$ mA	90			
コレクタ・エミッタ飽和電圧		$V_{CE(sat)}$	$I_C=100$ mA, $I_B=10$ mA		0.3	0.5	V
トランジション周波数		f_T	$V_{CB}=10$ V, $I_E=-2$ mA		150		MHz
雑音電圧		NV	$V_{CE}=10$ V, $I_C=1$ mA, $G_V=80$ dB $R_g=100$ kΩ, Function=FLAT		300		mV
コレクタ出力容量		C_{ob}	$V_{CB}=10$ V, $I_E=0$, f=1 MHz		3.5		pF

* h_{FE1} ランク分類／h_{FE1} Classifications

Class	Q	R	S
h_{FE1}	160～260	200～340	290～460

找PDF 维库 pdf.dzsc.com