查询AN6320N供应商 捷多邦，专业PCB打样工厂，24小时加急出货

AN6320N

VTR ヘッドアンプ回路／VTR Head Amplifier Circuit

■ 概　要

AN6320N は，VTR のヘッドアンプ用半導体集積回路です。

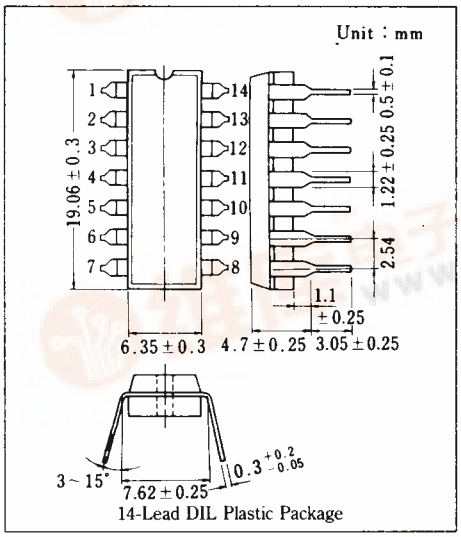

■ 特　徴

- AN6320N は，次の機能を有している。
  - 映像信号前置増幅回路
  - フィルタ増幅回路
  - ミキサ増幅回路
  - ヘッド切り換えスイッチ回路
- 低雑音ヘッド増幅回路
- 電源電圧 9 V および 12 V の使用可能

■ Features

- The functions consist of：
  - Video signal pre-amplifier circuit
  - Filter amplifier circuit
  - Mixer amplifier circuit
  - Head switch over circuit
- Low noise head amplifier
- Supply voltage 9 V or 12 V

■ ブロック図／Block Diagram

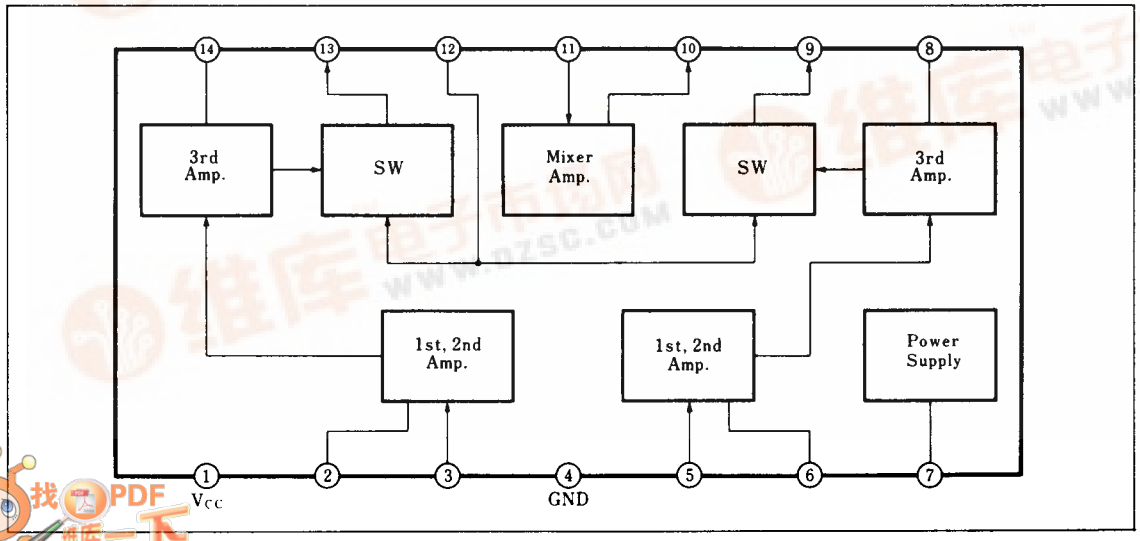

找PDF 维库一下 pdf.dzsc.com

■ 絶対最大定格／Absolute Maximum Ratings (Ta=25°)

Item	Symbol	Rating	Unit
電源電圧	V_{CC}	14.4	V
許容損失	P_D	530	mW
動作周囲温度	T_{opr}	−20～+70	℃
保存温度	T_{stg}	−40～+150	℃

■ 電気的特性／Electrical Characteristics (Ta=25°C)

Item		Symbol	Test Circuit	Condition	min.	typ.	max.	Unit
回路電流		I_1	1	V_{CC}=12V	26		44	mA
電圧利得 (Head Amp.)	1	$G_{V(1)}$	2	V_{CC}=12V, f=4MHz	50.5		62.5	mA
	2	$G_{V(2)}$	2	v_i=1mV$_{p-p}$	50.5		62.5	mA
電圧利得 (Mix. Amp.)		$G_{V(3)}$	3	V_{CC}=12V, f=4MHz, v_i=0.3V$_{p-p}$	10		14	dB
第二高調波歪 (Head Amp.)	1	$D_{2f(1)}$	4	V_{CC}=12V, f=4MHz			−40	dB
	2	$D_{2f(2)}$	4	v_i=1mV$_{p-p}$			−40	dB
入力換算雑音電圧	1	$V_{ni(1)}$	5	V_{CC}=12V, 1MHz BPF使用			2	μV$_{rms}$
	2	$V_{ni(2)}$	5				2	μV$_{rms}$
感　度 (1, 2 Switch)		S	6	V_{CC}=12V	300			μA

注） 動作電源電圧範囲 $V_{CC(opr)}$=8.8～13V

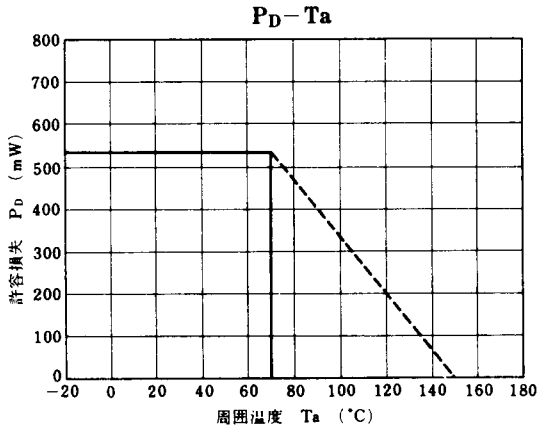

Test Circuit 1 (I_1)

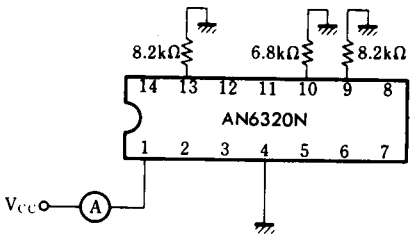

Test Circuit 2 ($G_{V(1)}$, $G_{V(2)}$)

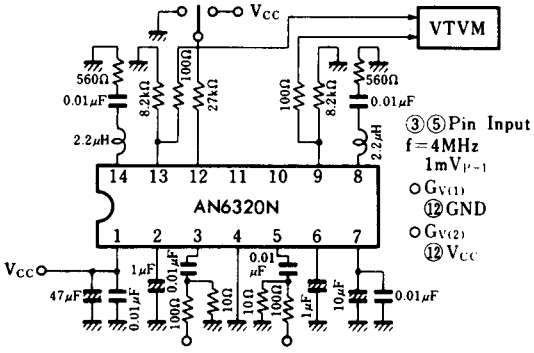

Test Circuit 3 ($G_{V(3)}$)

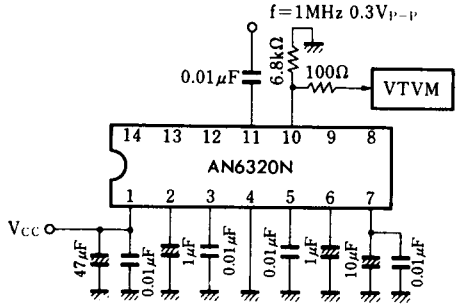

Test Circuit 4 ($D_{2f(1)}$, $D_{2f(2)}$)

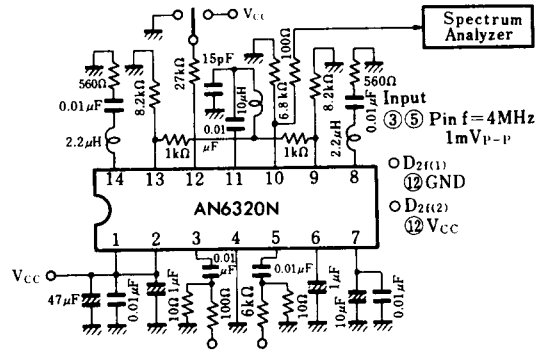

Test Circuit 5 ($V_{ni(1)}$, $V_{ni(2)}$)

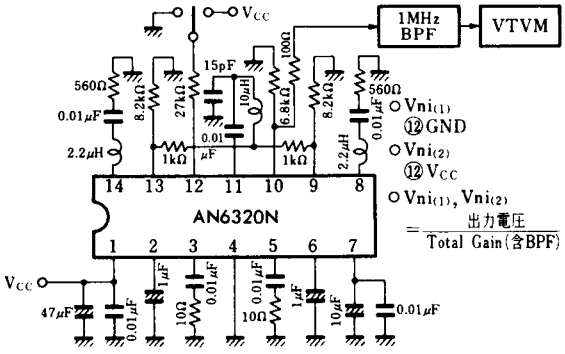

Test Circuit 6 (S)

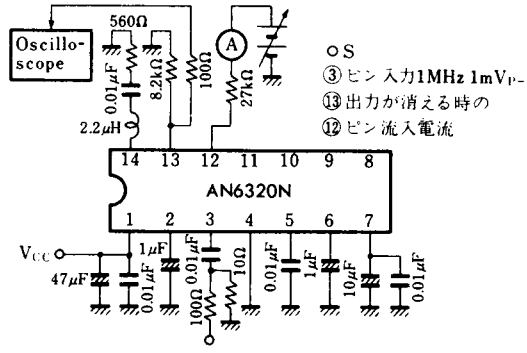

■ 応用回路例／Application Circuit

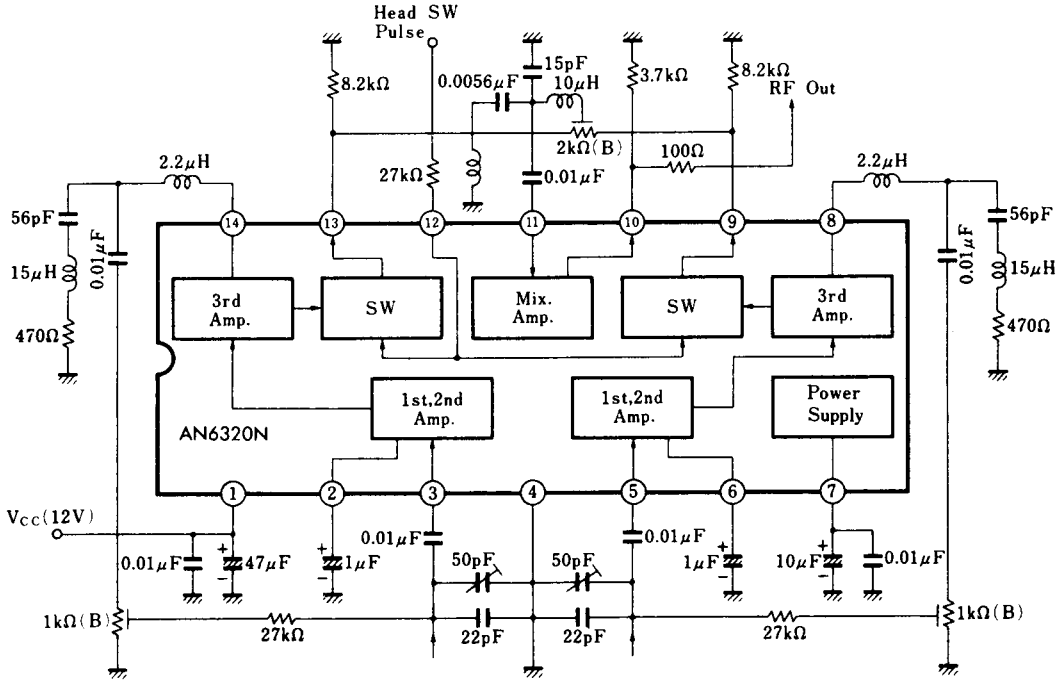

■ 端子名／Pin

Pin No.	端　子　名	Pin Name	Pin No.	端　子　名	Pin Name
1	電源電圧	Vcc	8	ダンピング	Damping
2	1 st アンプ	1 st Amp.	9	出　力	Output
3	入力	Input	10	ミックスアンプ出力	Mix. Amp. Output
4	アース	GND	11	ミックスアンプ入力	Mix. Amp. Input
5	入力	Input	12	ヘッドスイッチ入力	Head SW Input
6	1 st アンプ	1 st Amp.	13	出力	Output
7	安定化電源	Stabilized Voltage	14	ダンピング	Damping