查询s3k20r供应商 捷多邦，专业PCB打样工厂，24小时加急出货

ダイオード RECTIFIER DIODES

面実装ダイオード Surface-mount Diodes

T-03-15

- HICおよび両面基板に実装できるように設計されています。
- 梱包形態はマガジンおよびテープリールです。
- チップマウンターにて実装できます。

単体ダイオード Single Diodes

品名 Type No.	絶対最大定格 Absolute Maximum Ratings VRM [V]	Io [A]	条件 Ta [℃]	IFSM [A]	Tstg [℃]	Tj [℃]	電気的・熱的特性 Electrical Characteristics VF (max) [V]	条件 IF [A]	IR (max) VR=VRM [μA]	trr (max) [nS]	θjl (max) [℃/W]	θja (max) [℃/W]	備考 Remarks	外形 No. Outline No.
D1FK20	200	0.8	25	25	−55～+150	+150	1.2	0.8	10	300	23	108	FRD	Fig. 61
40	400													
D1F10	100	1	25	25	−55～+150	+150	1.1	1	10	—	23	108	—	Fig. 61
20	200													
40	400													
60	600													
D1FL20	200	1.1	25	30	−55～+150	+150	0.98	1.1	10	50	23	108	LLD	Fig. 61
D1FS4	40	1.1	25	30	−55～+125	+125	0.55	1.1	1000	—	23	108	SBD	Fig. 61
D2FK20	200	1.3	25	50	−55～+150	+150	1.2	1.3	10	300	24	90	FRD	Fig. 62
40	400													
D2F10	100	1.4	25	60	−55～+150	+150	1.05	1.4	10	—	24	90	—	Fig. 62
20	200													
40	400													
60	600													
D2FL20	200	1.6	25	50	−55～+150	+150	0.98	1.6	10	50	24	90	LLD	Fig. 62
D2FS4	40	1.6	25	60	−55～+125	+125	0.55	1.6	1000	—	24	90	SBD	Fig. 62

ツインダイオード(アレイタイプ) Twin Diodes(Array Type)

品名 Type No.	絶対最大定格 Absolute Maximum Ratings VRM [V]	Io [A]	条件 Ta [℃]	IFSM [A]	Tstg [℃]	Tj [℃]	電気的・熱的特性 Electrical Characteristics VF (max) [V]	条件 IF [A]	IR (max) VR=VRM [μA]	trr (max) [nS]	θjl (max) [℃/W]	θja (max) [℃/W]	備考 Remarks	外形 No. Outline No.
S1ZAK20	200	0.7	25	25	−40～+150	+150	1.2	0.7	10	300	—	120	FRD	Fig. 63
40	400													
S1ZA10	100	1.1	25	30	−40～+150	+150	1.1	1.1	10	—	—	120	—	Fig. 63
20	200													
40	400													
60	600													
S1ZAL20	200	1.2	25	30	−40～+150	+150	0.98	1.2	10	50	—	120	LLD	Fig. 63
S1ZAS4	40	1.1	25	30	−40～+125	+125	0.55	1.1	1000	—	25	120	SBD	Fig. 63

FRD : Fast Recovery Diode　　SBD : Schottky Barrier Diode　　LLD : Low Loss Diode

外形図 Outline Dimensions

[Unit : mm]

Fig. 60

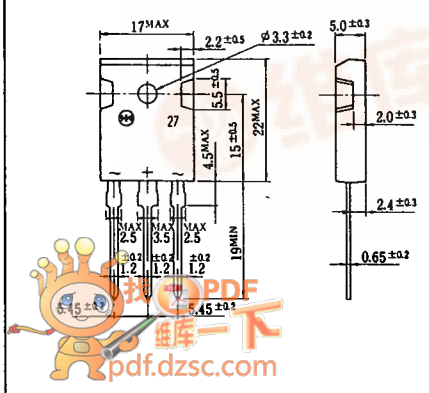

Fig. 61

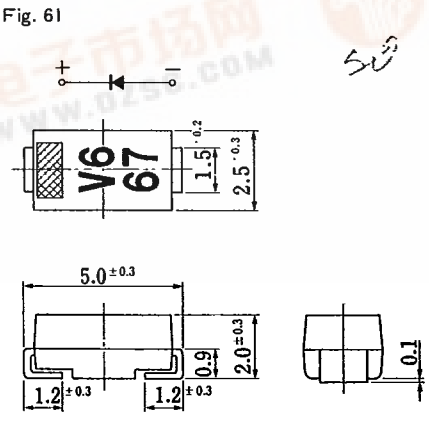

Fig. 62

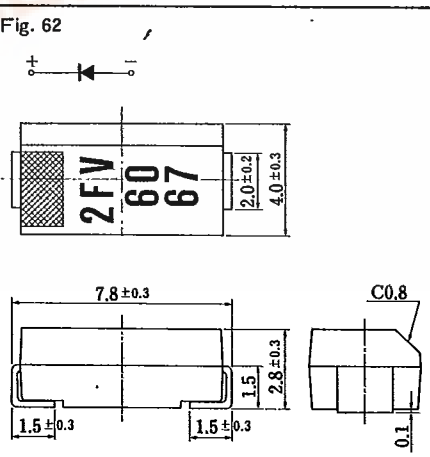

找PDF 维库一下 pdf.dzsc.com

ダイオード RECTIFIER DIODES

ファストリカバリダイオード Fast Recovery Diodes

T-03-17

単体ダイオード Single Diodes

品名 Type No.	級色別 Color Code	絶対最大定格 Absolute Maximum Ratings VRM [V]	Io [A]	条件 Ta [℃]	IFSM [A]	Tstg [℃]	Tj [℃]	電気的・熱的特性 Electrical Characteristics VF (max) [V]	条件 IF [A]	IR (max) VR=VRM [μA]	trr (max) [nS]	θjl (max) [℃/W]	θja (max) [℃/W]	θjo (max) [℃/W]	備考 Remarks	外形 No. Outline No.
D1NK20	—	200	0.8	25	25	−55～+150	+150	1.2	0.8	10	300	—	113	—	—	Fig. 1
20H											100					
40		400									300					
40H								1.3			150					
S2K20	Red	200	1.2	40	50	−40～+150	+150	1.1	1.2	10	300	—	93	—	—	Fig. 53
20H											100					
40	Yellow	400		25				1.3			300		85			
S3K40	Yellow	400	2.2	25	60	−40～+150	+150	1.2	2.2	10	300	—	47	—	—	Fig. 54
D6K20	—	200	6	122※	120	−40～+150	+150	1.2	6	10	300	—	—	3.5	—	Fig. 55
20R																
20H											100					
20RH																
40		400		123※							300					
40R																
S6K20	—	200	6	134※	120	−40～+150	+150	1.2	6	10	300	—	—	2	—	Fig. 56
20R																
20H											100					
40		400		131※							300			2.5		
40R																

※：Tc

外形図 Outline Dimensions

[Unit：mm]

Fig. 53

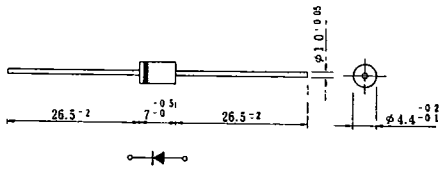

Fig. 54

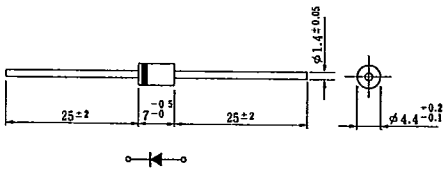

Fig. 55

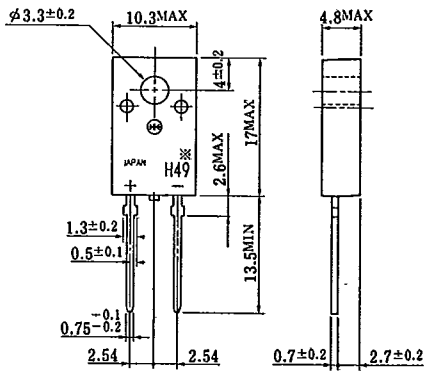

Fig. 56

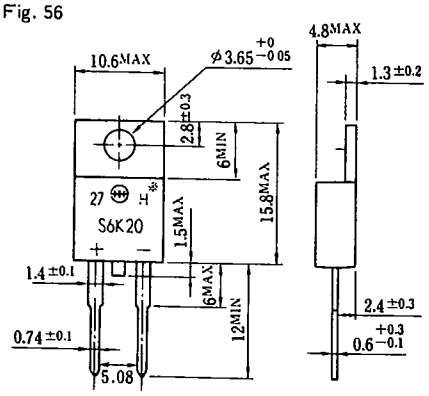

Fig. 57

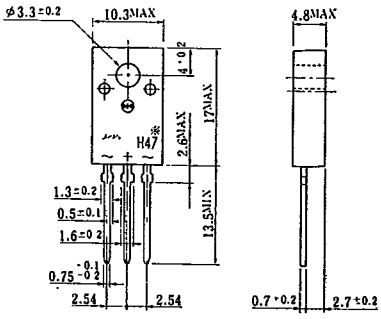

Fig. 58

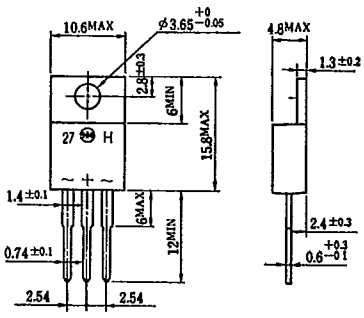

ダイオード RECTIFIER DIODES

ファストリカバリダイオード Fast Recovery Diodes

T-03-17

ツインダイオード Twin Diodes

品名 Type No.	絶対最大定格 Absolute Maximum Ratings VRM [V]	Io [A]	条件 Tc [℃]	IFSM [A]	Tstg [℃]	Tj [℃]	電気的・熱的特性 Electrical Characteristics VF (max) [V]	条件 IF [A]	IR (max) VR=VRM [μA]	trr (max) [nS]	θjc (max) [℃/W]	備考 Remarks	外形 No. Outline No.
D5KC20	200	5	130	50	−40～+150	+150	1.2	2.5	10	300	3.3	*1	Fig. 57
20R												*2	
20H										100		*1	
20RH												*2	
40	400		129							300		*1	
40R												*2	
D5KD20	200	5	130	50	−40～+150	+150	1.2	2.5	10	300	3.3	*3	Fig. 57
20H										100			
40	400		129							300			
S5KC20	200	5	135	50	−40～+150	+150	1.2	2.5	10	300	2.5	*1	Fig. 58
20R												*2	
20H										100		*1	
20RH												*2	
40	400		134							300		*1	
40R												*2	
S5KD20	200	5	135	50	−40～+150	+150	1.2	2.5	10	300	2.5	*3	Fig. 58
20H										100			
40	400		134							300			
S12KC20	200	12	131	120	−40～+150	+150	1.2	6	10	300	1.2	*1	Fig. 60
20H										100			
40	400		132							300			

*1：センタータップ Center-tap　*2：センタータップ Center-tap　*3：ダブラー形 Doubler type

ローロスダイオード Low Loss Diodes

単体ダイオード Single Diodes

品名 Type No.	級色別 Color Code	絶対最大定格 Absolute Maximum Ratings VRM [V]	Io [A]	条件 Tc [℃]	IFSM [A]	Tstg [℃]	Tj [℃]	電気的・熱的特性 Electrical Characteristics VF (max) [V]	条件 IF [A]	IR (max) VR=VRM [μA]	trr (max) [nS]	θjl (max) [℃/W]	θja (max) [℃/W]	θjc (max) [℃/W]	備考 Remarks	外形 No. Outline No.
D1NL20	—	200	1	25※	25	−55～+150	+150	0.98	1	10	45	—	113	—	—	Fig. 1
S2LA20	Red	200	1.6	25※	50	−40～+150	+150	0.98	1.6	10	50	12	83	—	—	Fig. 53
S3LA20	Red	200	2.2	25※	60	−40～+150	+150	0.98	2.2	10	50	9	60	—	—	Fig. 54
D4LA20	—	200	4	131	60	−40～+150	+150	0.98	4	10	50	—	55	4.5	—	Fig. 55
S30L40	—	400	30	111	500	−55～+150	+150	1.25	30	25	100	—	—	1.0	—	Fig. 44
S60L40	—	400	60	88	800	−55～+150	+150	1.25	60	25	100	—	—	0.75	—	Fig. 44

※：Ta

ツインダイオード Twin Diodes

品名 Type No.	級色別 Color Code	絶対最大定格 Absolute Maximum Ratings VRM [V]	Io [A]	条件 Tc [℃]	IFSM [A]	Tstg [℃]	Tj [℃]	電気的・熱的特性 Electrical Characteristics VF (max) [V]	条件 IF [A]	IR (max) VR=VRM [μA]	trr (max) [nS]	θjl (max) [℃/W]	θja (max) [℃/W]	θjc (max) [℃/W]	備考 Remarks	外形 No. Outline No.
D5LCA20	—	200	5	133	50	−40～+150	+150	0.98	2.5	10	50	—	50	3.3	*1	Fig. 57
D8LCA20	—	200	8	122	60	−40～+150	+150	0.98	4	10	50	—	50	3.3	*1	Fig. 57
20R															*2	
D8LC40	—	400	8	114	60	−40～+150	+150	1.3	4	10	50	—	50	3.3	*1	Fig. 57
D8LDA20	—	200	8	122	60	−40～+150	+150	0.98	4	10	50	—	50	3.3	*3	Fig. 57
D10LCA20	—	200	10	115	80	−40～+150	+150	0.98	5	10	50	—	50	3.3	*1	Fig. 57
D15LCA20	—	200	15	105	110	−40～+150	+150	0.98	7.5	10	50	—	50	2.8	*1	Fig. 57
S20LCA20	—	200	20	123	120	−40～+150	+150	0.98	10	10	50	—	—	1.2	*1	Fig. 60
S20LC40	—	400	20	116	120	−40～+150	+150	1.3	10	10	50	—	—	1.2	*1	Fig. 60
S24LCA20	—	200	24	120	120	−40～+150	+150	0.98	12	10	50	—	—	1.2	*1	Fig. 60

*1：センタータップ Center-tap　*2：センタータップ Center-tap　*3：ダブラー形 Doubler type