查询IR2E03供应商 捷多邦，专业PCB打样工厂，24小时加急出货

16-DOT LED DISPLAY DRIVER

—TOP VIEW—

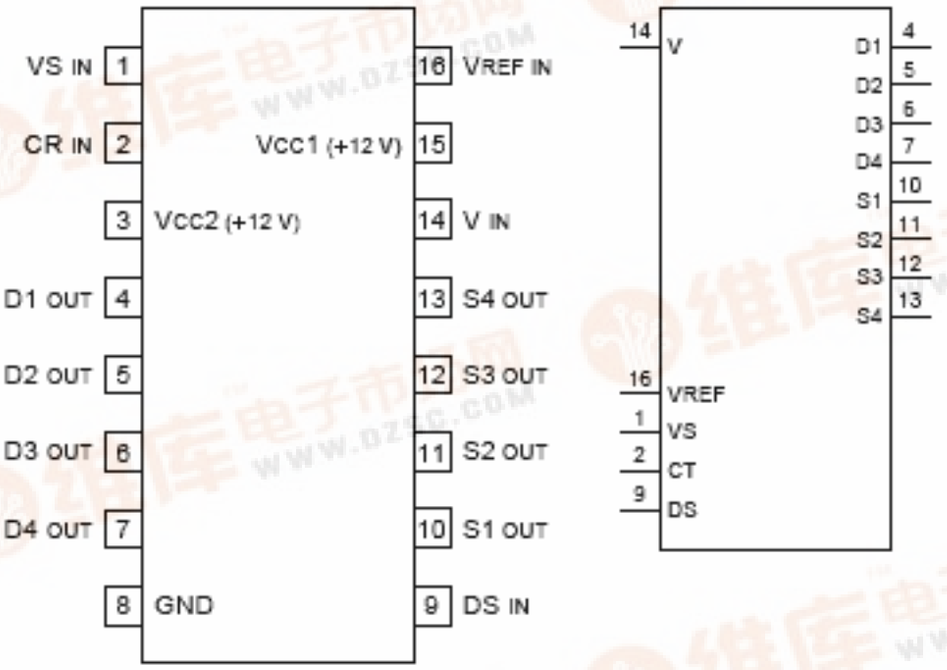

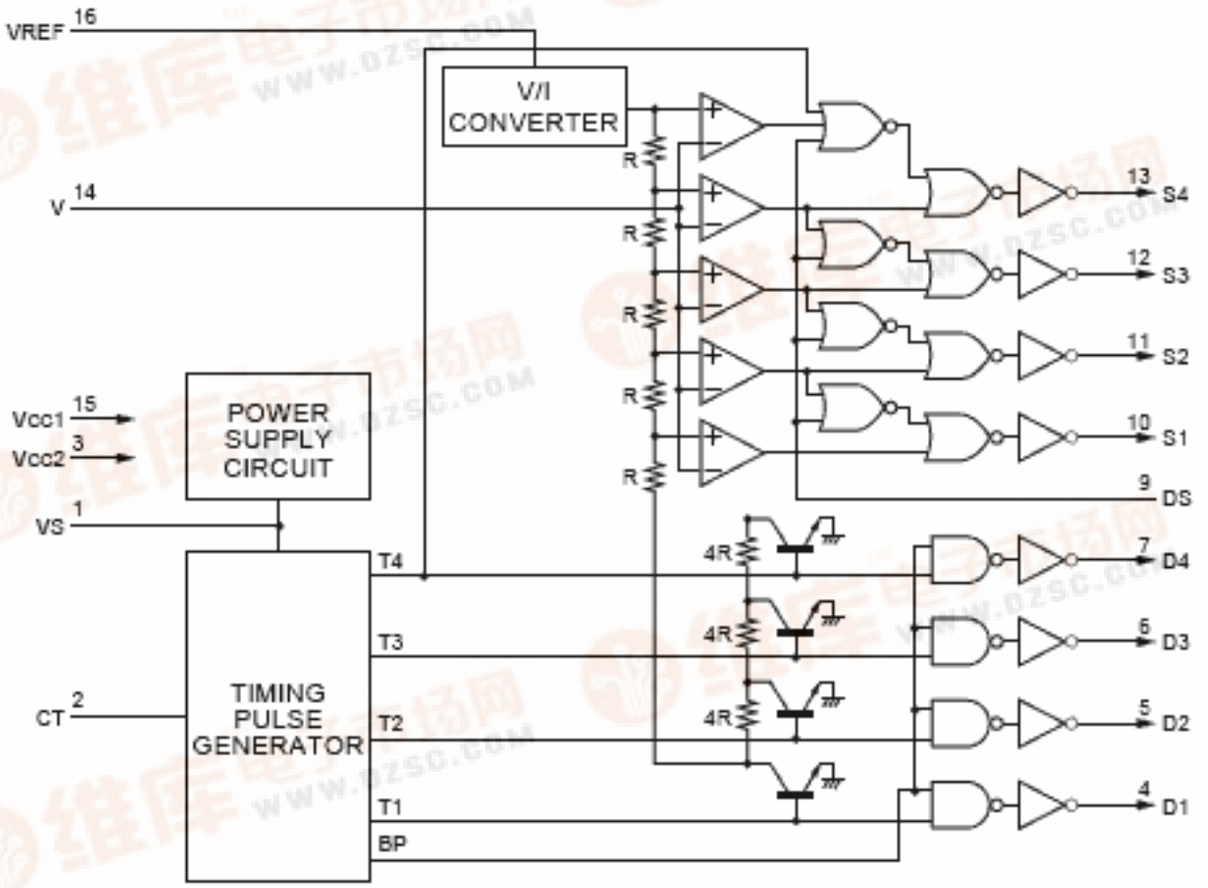

找PDF 维库一下 pdf.dzsc.com