查询STK3102供应商 捷多邦，专业PCB打样工厂，24小时加急出货

STK3042 Ⅲ Series

★2ch. /1package, ± Power Supply
★Voltage Amplifier
★THD = 0.005%

Model	Maximum Ratings 最大定格	Recommended Operating Conditions 推奨動作条件 〔V〕	Operating Characteristics (Recommend Operating Conditions at Test Circuit) 動作特性(Test Circuitにて推奨動作条件による)	
	Vcc max 〔V〕	Vcc 〔V〕	Po max R_L=8Ω f=20～20kHz 〔W〕	THD (V_G=40dB) 〔%〕
*STK3042Ⅲ	±55	±36	40 ～ 60	0.005
*STK3062Ⅲ	±59	±41	60 ～ 80	0.005
*STK3082Ⅲ	±65	±47	80 ～ 90	0.005
*STK3102Ⅲ	±75	±50	90 ～ 100	0.005
*STK3122Ⅲ	±80	±55	100 ～ 120	0.005
*STK3152Ⅲ	±90	±60	120 ～ 150	0.005

* Under mass production

■Equivalent Circuit

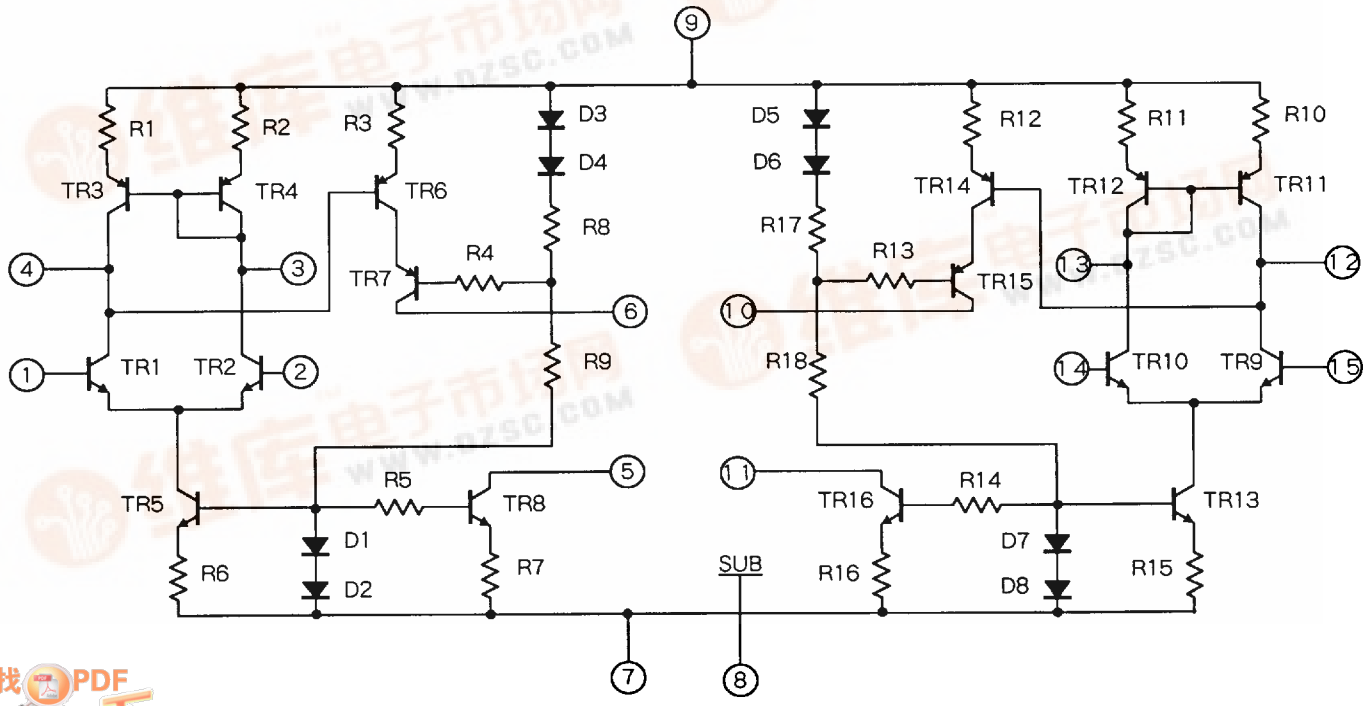

找PDF 维库一下 pdf.dzsc.com

■ Test Circuit

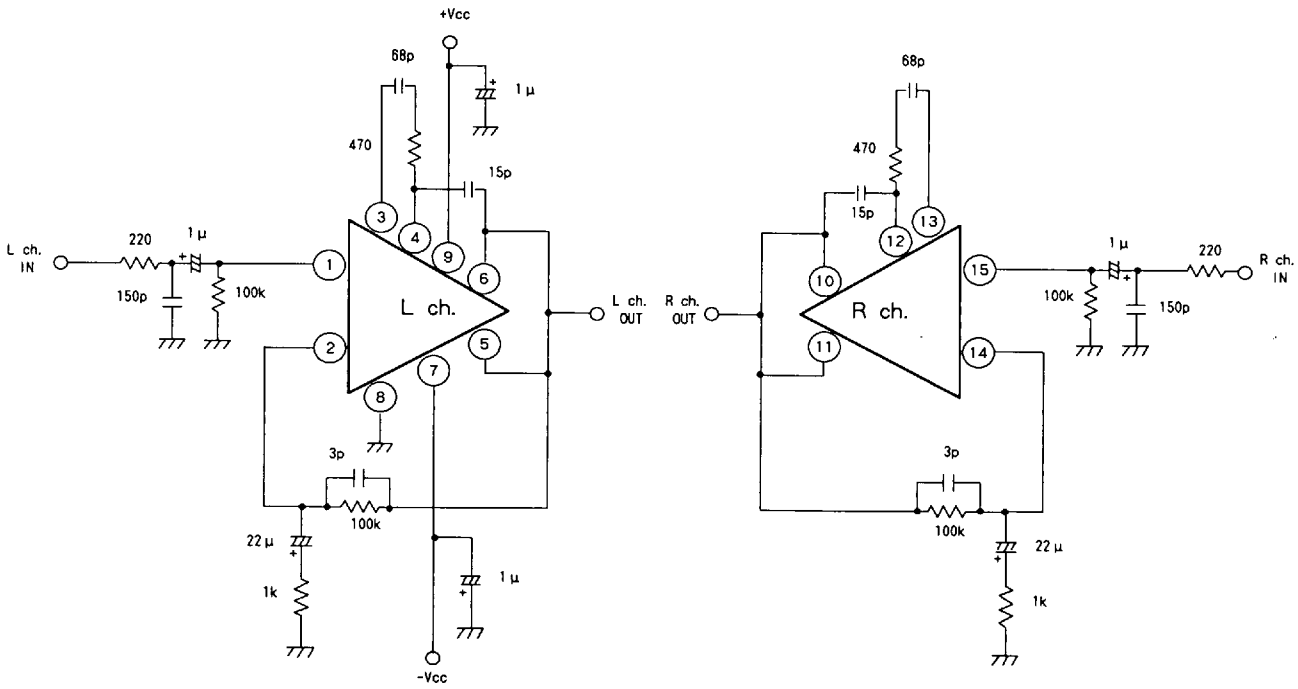

■Application

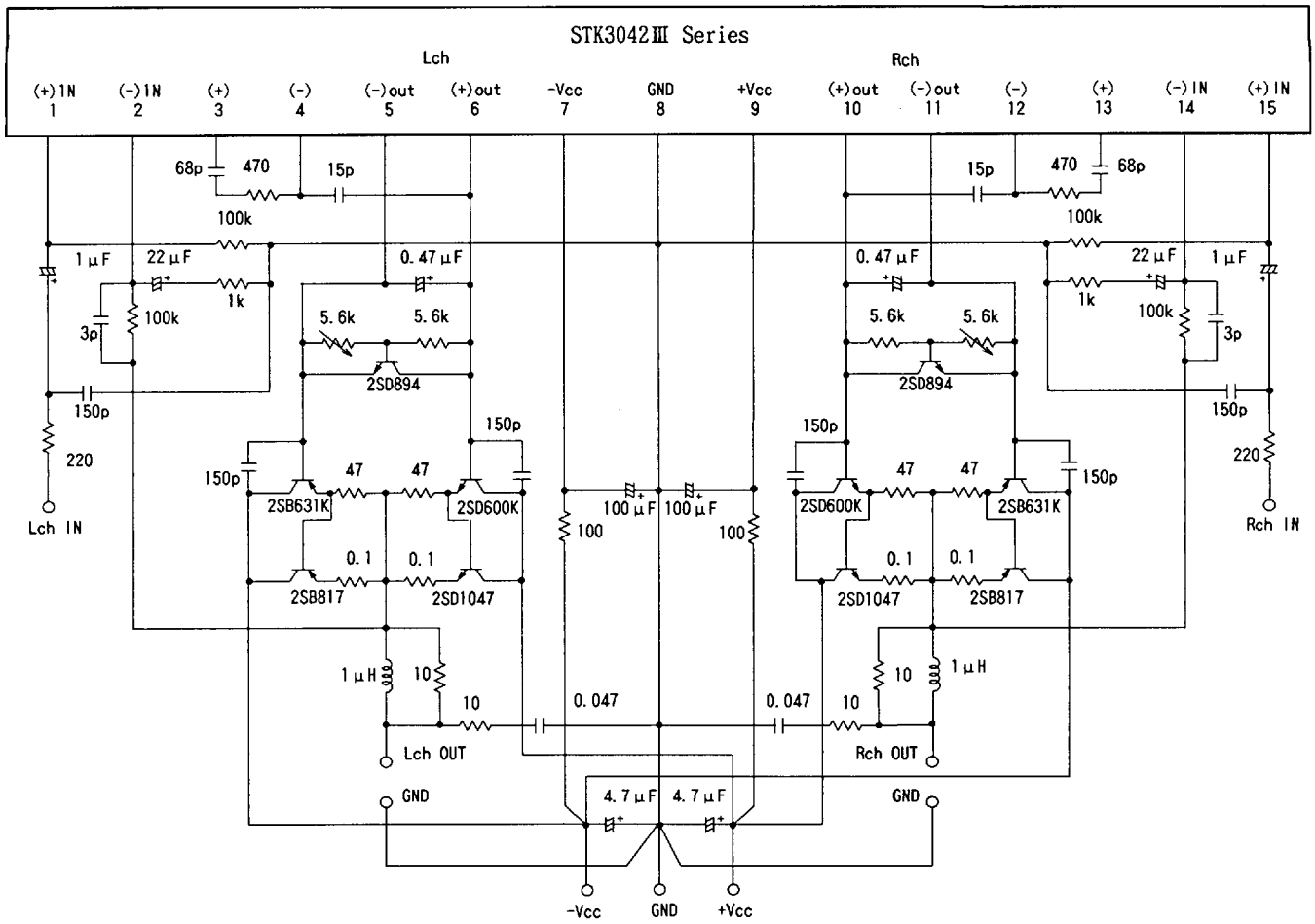
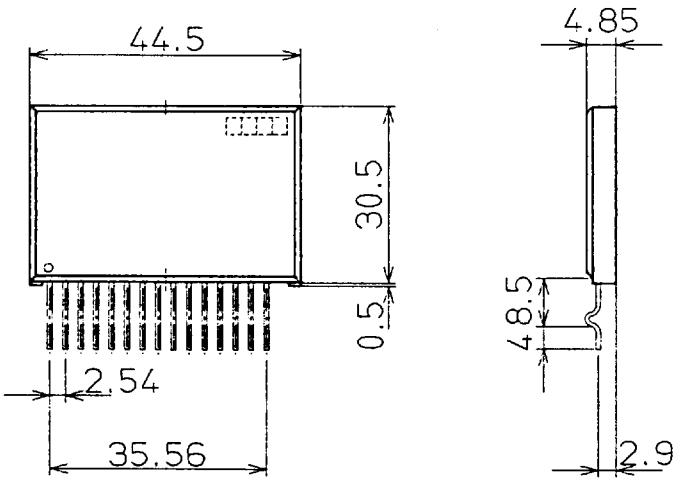
■Case Outline