查询"0810-15/G"供应商

(Dimensions following DIN 1494)

Recommended tolerances for installation
Housing bore H7
Shaft h9

Construction of order number:

G S M - 0 2 0 3 - 0 3

d1 d2 b1 (in mm)
Metric dimension
Type
Material

Type S

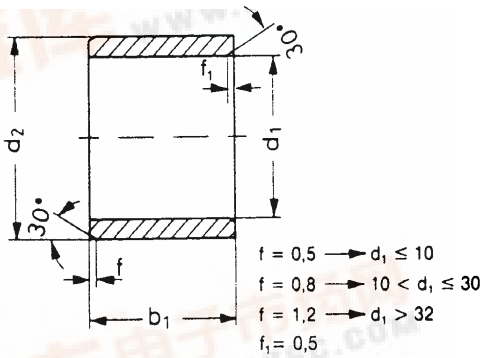

Order No.	d1[1]	d2	b1[2]
GSM-1820-15	18 +0,032 +0,102	20	15
GSM-1820-20	18 +0,032 +0,102	20	20
GSM-1820-25	18 +0,032 +0,102	20	25
GSM-1922-28	19 +0,040 +0,124	22	28
GSM-2022-15	20 +0,040 +0,124	22	15
GSM-2022-20	20 +0,040 +0,124	22	20
GSM-2022-30	20 +0,040 +0,124	22	30
GSM-2023-15	20 +0,040 +0,124	23	15
GSM-2023-20	20 +0,040 +0,124	23	20
GSM-2023-23	20 +0,010 +0,070	23	23
GSM-2023-25	20 +0,040 +0,124	23	25
GSM-2023-30	20 +0,040 +0,124	23	30
GSM-2224-15	22 +0,040 +0,124	24	15
GSM-2224-20	22 +0,040 +0,124	24	20
GSM-2224-30	22 +0,040 +0,124	24	30
GSM-2225-15	22 +0,040 +0,124	25	15
GSM-2225-20	22 +0,040 +0,124	25	20
GSM-2225-25	22 +0,040 +0,124	25	25
GSM-2225-30	22+0,040 +0,124	25	30
GSM-2427-15	24 +0,040 +0,124	27	15
GSM-2427-20	24 +0,040 +0,124	27	20
GSM-2427-25	24 +0,040 +0,124	27	25
GSM-2427-30	24 +0,040 +0,124	27	30
GSM-2528-12	25 +0,010 +0,080	28	12
GSM-2528-15	25 +0,040 +0,124	28	15
GSM-2528-20	25 +0,040 +0,124	28	20
GSM-2528-25	25 +0,040 +0,124	28	25
GSM-2528-30	25 +0,040 +0,124	28	30
GSM-2528-35	25 +0,010 +0,080	28	35
GSM-2528-50	25 +0,010 +0,080	28	50
GSM-2630-16	26 +0,040 +0,124	30	16

Order No.	d1[1]	d2	b1[2]
GSM-2832-20	28 +0,040 +0,124	32	20
GSM-2832-25	28 +0,040 +0,124	32	25
GSM-2832-30	28 +0,040 +0,124	32	30
GSM-3034-20	30 +0,040 +0,124	34	20
GSM-3034-25	30 +0,040 +0,124	34	25
GSM-3034-30	30 +0,040 +0,124	34	30
GSM-3034-40	30 +0,040 +0,124	34	40
GSM-3236-20	32 +0,050 +0,150	36	20
GSM-3236-30	32 +0,050 +0,150	36	30
GSM-3236-40	32 +0,050 +0,150	36	40
GSM-3539-20	35 +0,050 +0,150	39	20
GSM-3539-25	35 +0,050 +0,150	39	25
GSM-3539-30	35 +0,050 +0,150	39	30
GSM-3539-40	35 +0,050 +0,150	39	40
GSM-3539-50	35 +0,050 +0,150	39	50
GSM-4044-20	40 +0,050 +0,150	44	20
GSM-4044-30	40 +0,050 +0,150	44	30
GSM-4044-40	40 +0,050 +0,150	44	40
GSM-4044-50	40 +0,050 +0,150	44	50
GSM-4550-30	45 +0,050 +0,150	50	30
GSM-4550-50	45 +0,050 +0,150	50	50
GSM-5055-20	50 +0,050 +0,150	55	20
GSM-5055-30	50 +0,050 +0,150	55	30
GSM-5055-40	50 +0,050 +0,150	55	40
GSM-5055-50	50 +0,050 +0,150	55	50
GSM-5560-40	55 +0,060 +0,180	60	40
GSM-5560-60	55 +0,060 +0,180	60	60

维库电子市场网 www.dzsc.com
找PDF 维库一下 pdf.dzsc.com